Plexmotion

ステッピングモータ RoHS2
P-PMSC-U/B42DA5シリーズ

単品 モータ&ケーブル | 2相 1.8° / step | ユニポーラ | バイポーラ

□42 片軸 / 両軸

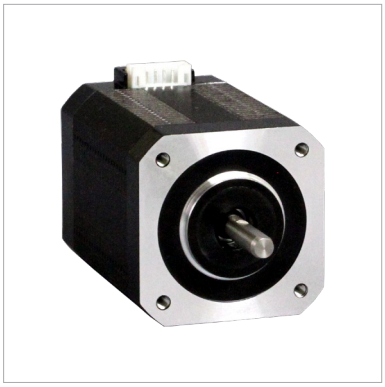

当社従来品に対して約2倍のトルクアップ

□42サイズ標準品ラインアップに高トルクタイプを新たに追加しました。
ステッピングモータ＋ドライバとのセットによる提供も可能ですので、ご相談ください。

外形図

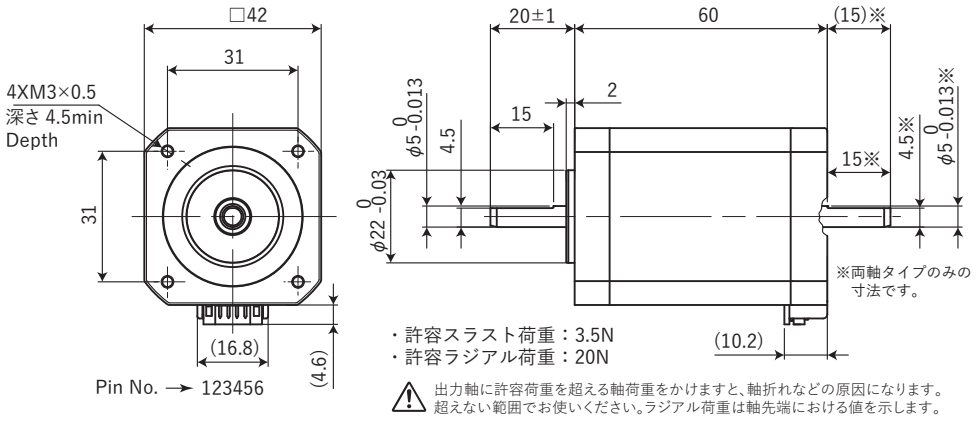

・許容スラスト荷重：3.5N
・許容ラジアル荷重：20N

⚠ 出力軸に許容荷重を超える軸荷重をかけますと、軸折れなどの原因になります。超えない範囲でお使いください。ラジアル荷重は軸先端における値を示します。

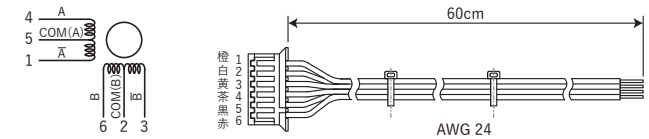

ユニポーラ モータ結線図

コンタクト	JST：SPH-002T-P0.5S
ハウジング	JST：PHR-6

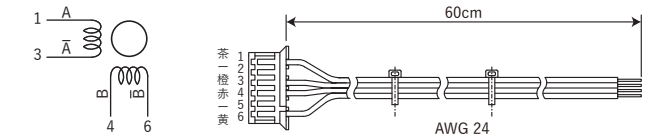

バイポーラ モータ結線図

コンタクト	JST：SPH-002T-P0.5S
ハウジング	JST：PHR-6

回転数-トルク特性

ユニポーラ P-PMSC-U42DA5■シリーズ

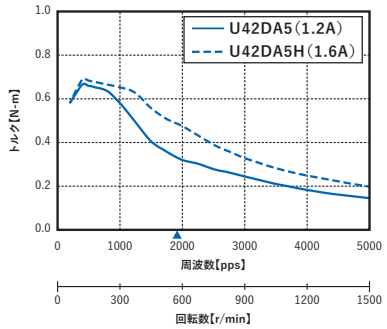

バイポーラ P-PMSC-B42DA5■シリーズ

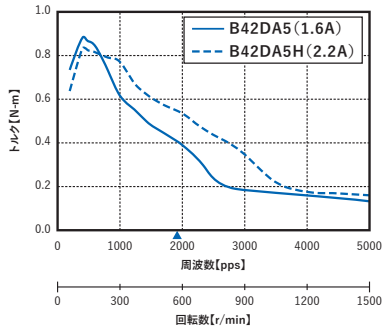

ラインナップ一覧

巻線タイプ	軸仕様	□サイズ [mm]	品名	価格 (税込)	ステップ角 [°]	定格電圧 [V]	定格電流 [A/相]	最大静止トルク [N·m]	モータ長 L [mm]	重量 [kg]	巻線抵抗値 [Ω]	インダクタンス [mH]	ロータイナーシャ [X10⁻⁷kg·m²]
ユニポーラ	片軸	42	P-PMSC-U42DA5	¥5,200 (¥5,720)	1.8	6.0	1.2	0.774	60	0.49	5.0	6.5	111
			P-PMSC-U42DA5H	¥5,200 (¥5,720)		4.6	1.6	0.783	60	0.49	2.9	3.7	111
	両軸		P-PMSC-U42DA5D	¥5,500 (¥6,050)		6.0	1.2	0.774	60	0.49	5.0	6.5	111
			P-PMSC-U42DA5HD	¥5,500 (¥6,050)		4.6	1.6	0.783	60	0.49	2.9	3.7	111
バイポーラ	片軸	42	P-PMSC-B42DA5	¥5,200 (¥5,720)	1.8	4.6	1.6	1.040	60	0.49	2.9	7.6	111
			P-PMSC-B42DA5H	¥5,200 (¥5,720)		3.2	2.2	1.014	60	0.49	1.45	3.7	111
	両軸		P-PMSC-B42DA5D	¥5,500 (¥6,050)		4.6	1.6	1.040	60	0.49	2.9	7.6	111
			P-PMSC-B42DA5HD	¥5,500 (¥6,050)		3.2	2.2	1.014	60	0.49	1.45	3.7	111

Plexmotion

中空ステッピングモータ RoHS2

P-PMSB-B60D0HW

単品 モータ&ケーブル | 2相 1.8° / step | バイポーラ | □60 中空軸

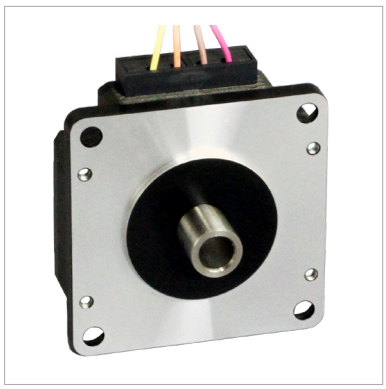

このサイズで業界最高水準のトルクを実現！

中空モータ標準品ラインアップに「**厚さ18mm**」薄型タイプを新たに追加しました。
ステッピングモータ＋ドライバとのセットによる提供も可能ですので、ご相談ください。

外形図

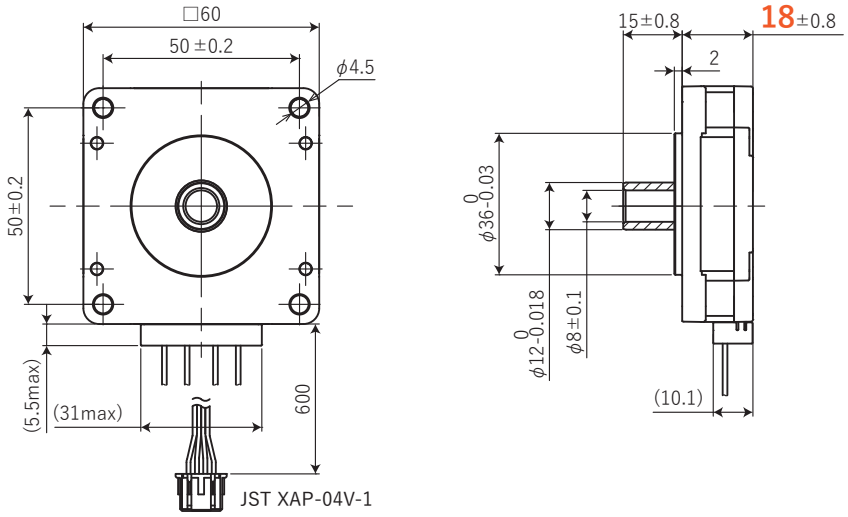

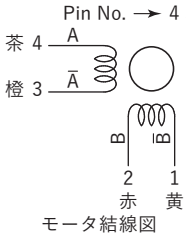

モータ結線図

中空軸外径寸法	
P-PMSB-B60D0HW	φ12 +0 / -0.018(H7)

・許容スラスト荷重： 50N
・許容ラジアル荷重： 20N

⚠ 出力軸に許容荷重を超える軸荷重をかけますと、軸折れなどの原因になります。超えない範囲でお使いください。ラジアル荷重は軸先端における値を示します。

回転数-トルク特性

バイポーラ P-PMSB-B60D0HW

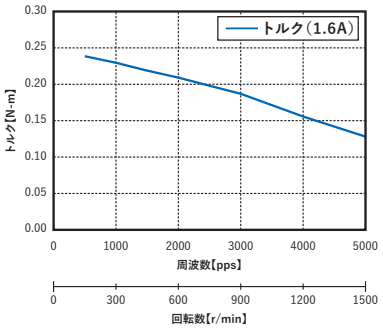

ラインナップ一覧

巻線タイプ	軸仕様	□サイズ [mm]	品名	価格 (税込)	ステップ角 [°]	定格電圧 [V]	定格電流 [A/相]	最大静止トルク [N·m]	モータ長 L [mm]	重量 [kg]	巻線抵抗値 [Ω]	インダクタンス [mH]	ロータイナーシャ [X10⁻⁷kg·m²]
バイポーラ	片軸中空	60	P-PMSB-B60D0HW	¥21,000 (¥23,100)	1.8	3.2	1.6	0.35	18	0.23	2.0	2.1	146

■製品についてのお問い合わせ

プレクスモーション サポートセンター

E-mail : plexmotion@skcj.co.jp
Tel : 0268-42-1133

プレクスモーション 検索
http://www.plexmotion.com/
最新情報·CAD／図面データダウンロードはWEBで。

■ 製造元

ASPINA

シナノケンシ株式会社
〒386-0498 長野県上田市上丸子1078
jp.aspina-group.com
ISO 9001(2015)／ISO 14001(2015)認証取得

Copyright © 2021 Shinano Kenshi Co.,Ltd. All Rights Reserved.
※品質向上のため断りなく仕様を変更することがあります。あらかじめご了承ください。
Plexmotion is resistered trademark or trademark of Shinano Kenshi Co., Ltd. or its subsidiaries.

SKJP2107-00 2021年7月発行
※このカタログの記載内容は2021年7月現在のものです。